【平面】

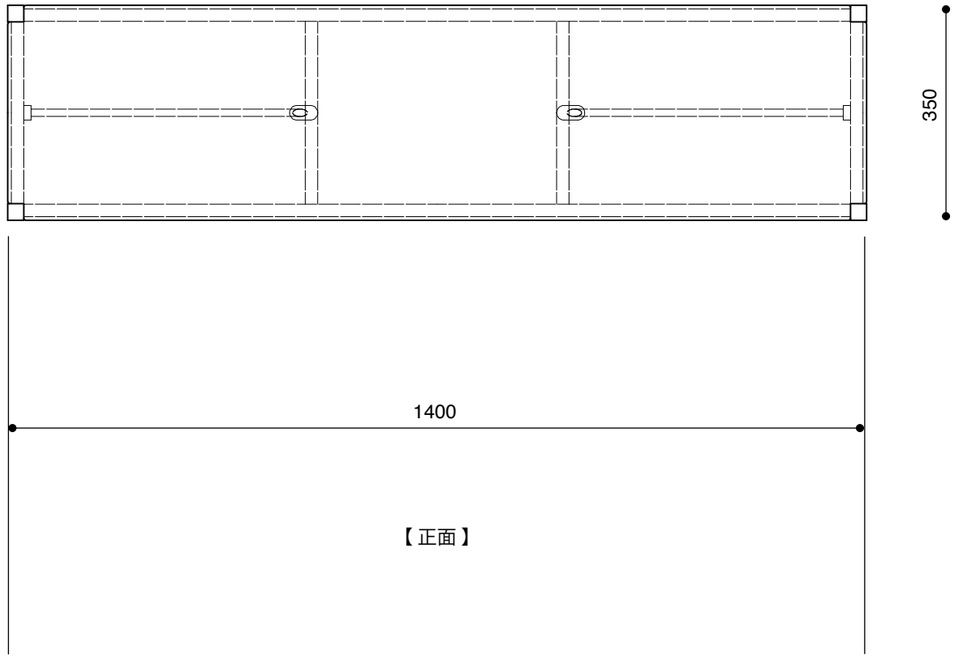

【正面】

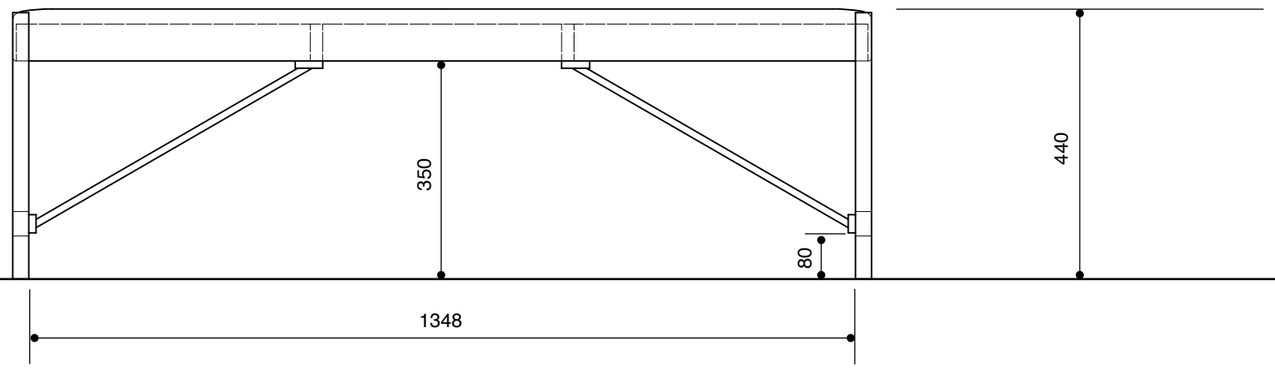
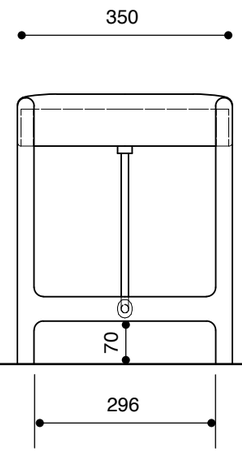
【側面】